UNIVERSIDADE FEDERAL UFERSA RURAL DO SEMI-ÁRIDO

CPPS
COMISSÃO PERMANENTE DE PROCESSO SELETIVO

FGD FUNDAÇÃO GUIMARÃES DUQUE

CARGO TÉCNICO DE
ELETROTÉCNICA

EDITAL Nº 039/2021

LEIA ESTAS INSTRUÇÕES:

1. Leia atentamente as informações abaixo e, em seguida, assine no espaço reservado.
2. Este caderno contém, respectivamente, uma proposta de Redação e 50 questões de múltipla escolha, assim distribuídas: 01 a 10 - Língua Portuguesa; 11 a 20 - Legislação; 21 a 50 - Conhecimentos Específicos.
3. Lembre-se que, de acordo com o item 8.2 do Edital 05/2021, **há apenas uma alternativa que responde cada questão.**
4. Quando o Fiscal autorizar, verifique se o Caderno está completo e sem imperfeição gráfica que impeça a leitura. Detectado algum problema, comunique-o, imediatamente, ao Fiscal.
5. A redação será avaliada considerando-se apenas o que estiver escrito no espaço reservado para o texto definitivo na Folha de Redação fornecida pela CPPS.
6. Interpretar as questões faz parte da avaliação, portanto não peça esclarecimentos aos fiscais.
7. A CPPS exige o uso de caneta esferográfica de tinta preta, fabricada em material transparente.
8. Utilize qualquer espaço em branco deste Caderno para rascunhos e não destaque nenhuma folha.
9. Os rascunhos e as marcações que você fizer neste Caderno não serão considerados para efeito de avaliação.
10. Você dispõe de, no máximo, quatro horas para redigir o texto definitivo na Folha de Redação, responder às questões e preencher a Folha de Respostas.
11. O preenchimento da Folha de Resposta e da Folha de Redação é de sua inteira responsabilidade.
12. O candidato, ao terminar as provas, entregará ao fiscal de sala o caderno de provas juntamente com a Folha de Respostas referente às provas de múltipla escolha, bem como a folha definitiva da prova de Redação.
13. Somente após cumprido três horas de prova, o candidato poderá sair da sala de aplicação com seu caderno de prova.

Assinatura do candidato: _____

Número de inscrição: _____ CPF: _____

PROVA DE REDAÇÃO

A questão do aborto gera controvérsias na História há décadas. No Brasil, o Código Penal Brasileiro considera crime a prática de aborto, exceto nos casos de risco à vida da gestante e de gravidez resultante de estupro. Em 2012, o Supremo Tribunal Federal (STF) decidiu que também não é mais crime o aborto de fetos anencéfalos (com má formação do cérebro).

TEXTO 1

Art. 128 *- Não se pune o aborto praticado por médico:*

Aborto necessário
I *- se não há outro meio de salvar a vida da gestante;*

Aborto no caso de gravidez resultante de estupro
II *- se a gravidez resulta de estupro e o aborto é precedido de consentimento da gestante ou, quando incapaz, de seu representante legal.*

Fonte: Disponível em: https://www.jusbrasil.com.br/topicos/10624811/artigo-128-do-decreto-lei-n-2848-de-07-de-dezembro-de-1940. Acesso em: 27 de Junho de 2022.

Em 2022, mais uma vez o assunto voltou à tona em dois casos mais específicos, relatados nos textos a seguir.

TEXTO 2

O que se sabe sobre caso da menina de 11 anos impedida de fazer aborto em SC após estupro

Uma menina de 11 anos estava sendo mantida pela Justiça em um abrigo de Santa Catarina para evitar que fizesse um aborto autorizado. Vítima de estupro no começo do ano, a criança descobriu que estava com 22 semanas de gravidez ao ser encaminhada ao Hospital Universitário de Florianópolis, onde teve o procedimento para interromper a gestação negado.
A internação da criança em um abrigo impediria que a lei fosse executada. Mas o hospital teria negado o procedimento à menina porque a unidade só realizaria a interrupção com até 20 semanas de gravidez. Não há consenso nacional sobre a realização de interrupções de gestação após as 22 semanas em caso de estupro.
Segundo vídeos publicados na segunda-feira (20) pela reportagem do portal Intercept, Justiça e Promotoria pediram para a menina manter a gestação por mais "uma ou duas semanas", para aumentar a sobrevida do feto.
Na manhã de terça-feira (21), a Justiça do Estado determinou que a vítima voltasse a morar com a mãe. Já a juíza Joana Ribeiro, autora da decisão que negou à criança o procedimento para interromper a gestação, anunciou que estava deixando o caso.

Naquela noite, a advogada da família informou que a menina deixou o abrigo. Em seguida, o Ministério Público Federal (MPF) emitiu uma nota recomendando ao hospital procurado pela família a realização do aborto. A paciente de 11 anos teve a gravidez interrompida nesta quinta-feira (23), segundo o órgão.

Fonte: Disponível em: https://g1.globo.com/sc/santa-catarina/noticia/2022/06/21/o-que-se-sabe-sobre-caso-da-menina-de-11-anos-impedida-de-fazer-aborto-em-sc-apos-estupro.ghtml. Acesso em: 27 jun. 2022.

TEXTO 3

Klara Castanho: veja o que se sabe sobre o caso

O relato de Klara Castanho, 21, por meio de uma carta aberta divulgada nas redes sociais nesse sábado, 25, tem repercutido bastante na mídia e na internet na última semana. A atriz contou que engravidou depois de ter sido estuprada e que só descobriu depois a gestação. Após o parto, ela decidiu entregar a criança à adoção, atitude que considerou ser a "mais digna e humana".
Com a repercussão do caso, famosos e políticos prestaram solidariedade à atriz, que afirmou por meio da carta que vai "tentar se reconstruir" após a história precisar ser divulgada ao público como forma de esclarecimento. A entrega do bebê à adoção, segundo Klara, foi feita de forma sigilosa, mas acabou sendo divulgada para jornalistas por meio de uma profissional que a atendeu no dia do parto. No dia 24 de maio último, o jornalista Matheus Baldi trouxe a história a público pela primeira vez.
A publicação, no entanto, foi apagada após pedido da própria atriz. O caso voltou a ser comentado novamente na última quinta-feira, 23, após a apresentadora Antônia Fontenele abrir uma live no Instagram e citar, em tom bastante agressivo, que uma atriz de 21 anos teria engravidado e entregue o bebê para a adoção. Ocultando o nome de Klara, ela afirmou que a atriz "não quis olhar para o rosto da criança" e implorou ao colunista Leo Dias para não divulgar a notícia.
A entrega do bebê à adoção é uma informação sigilosa. "Ser pai e/ou mãe não depende tão somente da condição econômica-financeira, mas da capacidade de cuidar. Ao reconhecer a minha incapacidade de exercer esse cuidado, eu optei por essa entrega consciente e que deveria ser segura (...) Tudo o que eu fiz foi pensando em resguardar a vida e o futuro da criança. Cada passo está documentado e de acordo com a lei. A criança merece ser cuidada por uma família amorosa", pontuou a atriz.

Fonte: Disponível em: https://www.opovo.com.br/noticias/brasil/2022/06/28/klara-castanho-veja-o-que-se-sabe-sobre-o-caso.html. Acesso em: 28 jun. 2022.

Mesmo o aborto sendo garantido por lei em casos de estupro, a adolescente e a atriz aqui relatadas passaram por julgamentos sociais que condenaram suas escolhas, o que levanta um debate mais amplo sobre os limites do controle do Estado sobre os corpos femininos e as decisões realizadas pelas mulheres.

Você foi convidado por um jornal de grande circulação nacional para escrever sobre o tema, cujo texto será publicado em uma coluna. Redija um **ARTIGO DE OPINIÃO** no qual você se posicione sobre a seguinte questão:

O Estado deve estabelecer controle legal sobre o corpo feminino?

INSTRUÇÕES

O texto deverá ser escrito, com caneta, na modalidade formal da Língua Portuguesa, e ter entre **16** e **60** linhas.

SERÁ ATRIBUÍDA NOTA 0 (ZERO) A PROVA QUE:

A) Estiver em branco;
B) Não for redigida no gênero/tipo textual requerido na proposta;
C) Fugir completamente ao tema da proposta da redação;
D) For redigida fora do espaço destinado ao texto definitivo na Folha de Redação;
E) For redigida de forma ilegível;
F) Não for escrita com caneta preta;
G) Apresentar identificação do candidato fora do espaço reservado;
H) Contiver quantidade de linhas inferior ou superior ao determinado na proposta da redação.

RASCUNHO

1	
2	
3	
4	
5	
6	
7	
8	
9	
10	
11	
12	
13	
14	
15	
16	
17	
18	
19	
20	
21	
22	
23	
24	
25	
26	
27	
28	
29	
30	

RASCUNHO

31	
32	
33	
34	
35	
36	
37	
38	
39	
40	
41	
42	
43	
44	
45	
46	
47	
48	
49	
50	
51	
52	
53	
54	
55	
56	
57	
58	
59	
60	

RASCUNHO

PROVA DE LÍNGUA PORTUGUESA

Leia o texto abaixo para responder às questões.

QUEM PODE ESCOLHER?

Jéssica Eufrásio

À luz do "mês das mães" no Brasil, das mudanças recentes que países da América Latina promoveram na legislação para ampliar o direito ao aborto e da rediscussão desse tema nos Estados Unidos, este texto poderá chover no molhado em alguns aspectos. Mas não há como fugir das mesmas indagações. A primeira delas: a quem interessa controlar a liberdade de as mulheres decidirem sobre o próprio corpo?

Ao longo de séculos, assuntos que afetam as vidas delas, em especial, ficaram sujeitos à validação em espaços de poder formados exclusiva ou majoritariamente por homens. No caso do aborto, há décadas, conservadores tentam atrapalhar o avanço dos debates, que envolvem uma questão de saúde pública. Nada disso impediu, contudo, que a interrupção da gravidez continuasse a existir no país. Todos os dias. Legalmente ou à margem da lei.

Não é mentira que, com melhores condições financeiras, pode-se garantir o acesso ao procedimento de maneira segura, independentemente de ser no Brasil ou fora daqui. O que deve interessar aos governantes, contudo, não é se posicionar contra essa ação ou a favor dela — até porque, se são homens, isso não diz respeito a seus corpos. Às figuras eleitas compete pensar coletivamente e despertar para o fato de que há mulheres, principalmente em condição de vulnerabilidade, colocando a própria vida em risco para se submeter ao aborto. Os motivos para isso são inúmeros e não cabem ser levantados neste espaço. Cada uma vive uma situação particular.

No fundo, resta a impressão de que a necessidade de manter o disposto atualmente no Código Penal não tem relação com os efeitos do aborto sobre uma ou mais vidas. E mais: parece pairar um pavor de que a descriminalização dele geraria uma procura massiva pelos serviços de saúde para esse fim. Por outro lado, não parece provocar o mesmo incômodo a quantidade de crianças à espera de adoção em abrigos nem o número de meninas e meninos sem o nome do pai nos documentos por abandono paterno intencional.

Pelos moldes da sociedade patriarcal que se impõem até hoje, a responsabilidade de assumir uma gestação recai sobre as mulheres, enquanto, para os homens, há a "opção" de se eximir da paternidade. Na semana passada, o Correio noticiou que, em média, 5,6% dos recém-nascidos no Distrito Federal não têm o nome do pai na certidão (10/5/2022, p. 16). Também não são raros casos de homens que negligenciaram os filhos — com bastante naturalidade, diga-se de passagem — física, emocional, afetiva ou financeiramente, mesmo tendo-os registrado.

A indignação deveria partir do fato de esses cenários terem se naturalizado. Significa que o caminho para transformar as estruturas não é curto. Não adiantará apenas cobrar a presença de mais mulheres em espaços de poder se elas não estarão comprometidas com causas que afetam suas iguais de maneira coletiva. A decisão de interromper uma gravidez, certamente, não é fácil. E, para além de qualquer discussão moralista, deve-se lembrar que métodos contraceptivos também falham, e gestações indesejadas acontecem. Caso isso ocorra, você terá "opção"?

Texto publicado no jornal Correio Braziliense em 16 de maio de 2022. Disponível em: https://www.correiobraziliense.com.br/opiniao/2022/05/5008074-artigo-quem-pode-escolher.html. Acesso em 27 Junho 2022.

/ QUESTÃO 01.

A leitura global do texto permite-nos inferir que:

a) A discussão sobre a legalização do aborto revela que a questão é, no fundo, sobre o controle do corpo das mulheres por uma sociedade patriarcal.
b) A ausência de mulheres em espaços de poder provoca a falta de políticas públicas de acesso ao aborto legal e seguro.
c) Homens e mulheres compartilham a responsabilidade no que diz respeito à negligência física, emocional, afetiva ou financeira dos filhos.
d) Discursos moralistas evidenciam o despreparo de nossa sociedade para enfrentar uma questão tão complexa quanto à legalização do aborto.

/ QUESTÃO 02.

Para provocar o debate proposto no texto, a autora ancora-se em fatores como:

a) O fato de que gestações indesejadas ocorrem e métodos contraceptivos também falham.
b) O interesse de governantes de se posicionarem sobre a questão da legalização do aborto e as condições de vulnerabilidade de mulheres que decidem interromper a gravidez.
c) As mudanças recentes na legislação de países da América Latina e a rediscussão do tema nos Estados Unidos.
d) A quantidade de crianças em abrigos e os números de recém-nascidos que não têm o nome do pai na certidão de nascimento.

/ QUESTÃO 03.

Leia o excerto: “Nada disso impediu, contudo, que a interrupção da gravidez continuasse a existir no país. Todos os dias. Legalmente ou à margem da lei”. Considerando-se a sua inserção no segundo parágrafo do texto, fica implícito que

a) Interrupções da gravidez não existiam, mas ganharam fôlego com o avanço do debate sobre a questão na esfera da saúde pública.
b) O avanço dos debates sobre o aborto na esfera da saúde pública fez com que a interrupção da gravidez continuasse a existir no país.
c) Com o avanço ou não da discussão sobre a interrupção da gravidez, ela ocorre diariamente, independentemente de sua legalidade.
d) Conservadores conseguiram conter o avanço da interrupção da gravidez no país, embora ele ainda ocorra, legalmente ou não.

/ QUESTÃO 04.

Em linhas gerais, pode-se perceber que, na conclusão do texto, a autora

a) Apoia o discurso moralista de que há alternativas à interrupção da gravidez.
b) Entende que o debate enseja uma transformação mais profunda da conjuntura social e política do país.
c) Acredita que a presença de mulheres em espaços de poder é a solução para transformar as estruturas sociais.
d) Pensa que estamos próximos a um patamar de maturidade social que permita às mulheres decidir sobre os seus próprios corpos.

/ QUESTÃO 05.

Considerando os propósitos comunicativos, os indícios de autoria, as condições de produção, a socialização do texto e o suporte textual, pode-se chegar à conclusão de que o gênero discursivo do texto é

a) Notícia.
b) Relato de experiência.
c) Editorial.
d) Artigo de opinião.

/ QUESTÃO 06.

Releia as frases abaixo, retiradas do texto, e marque a alternativa em que o emprego do acento grave **NÃO** corresponde à ocorrência de crase.

a) "Legalmente ou à margem da lei."
b) "À luz do 'mês das mães' no Brasil, das mudanças recentes que países da América Latina […]"
c) "Ficaram sujeitos à validação em espaços de poder formados exclusiva ou majoritariamente por homens […]"
d) "Não parece provocar o mesmo incômodo a quantidade de crianças à espera de adoção em abrigos […]"

/ QUESTÃO 07.

No trecho: "Pelos moldes da sociedade patriarcal que se impõem até hoje, a responsabilidade de assumir uma gestação recai sobre as mulheres, **enquanto**, para os homens, há a 'opção' de se eximir da paternidade", a palavra destacada em negrito:

a) Adiciona conteúdo informacional à oração anterior e pode ser substituída pelo termo **nem,** sem alterações semânticas ao período.
b) Contrapõe o conteúdo informacional da oração anterior e pode ser substituída pela expressão **ao passo que,** sem alterações semânticas ao período.
c) Esclarece o conteúdo informacional da oração anterior e pode ser substituída pela expressão **na medida em que,** sem alterações semânticas ao período.
d) Complementa o conteúdo informacional da oração anterior e pode ser substituída pelo termo **e,** sem alterações semânticas ao período.

/ QUESTÃO 08.

Considerando a organização sintática do seguinte período: "Ao longo de séculos, assuntos que afetam as vidas delas, em especial, ficaram sujeitos à validação em espaços de poder formados exclusiva ou majoritariamente por homens", pode-se afirmar que temos:

a) Uma oração coordenada e uma oração subordinada.
b) Duas orações coordenadas e duas orações subordinadas.
c) Duas orações coordenadas.
d) Uma oração principal e duas orações subordinadas.

/ QUESTÃO 09.

Considere os pares de palavras dispostos de I a IV. Em seguida, assinale a alternativa que explica corretamente o processo de formação dessas palavras.

I. liberdade e vulnerabilidade.
II. formados e mudanças.
III. legislação e legalmente.
IV. financeiras e emocional.

a) As palavras do item I são substantivos que foram derivados de adjetivos.
b) As palavras do item II são verbos que foram derivados de substantivo.
c) As palavras do item III são adjetivos que foram derivados de verbos.
d) As palavras do item IV são substantivos que foram derivados de verbos.

/ QUESTÃO 10.

Marque a alternativa em que todas as palavras são regidas pela mesma regra de acentuação.

a) Mães, mês, poderá.
b) Séculos, pública, saúde.
c) Própria, média, cenários.
d) Decisão, gestações, opção.

/ QUESTÃO 11.

Das alternativas abaixo, assinale a alternativa CORRETA que contém os requisitos previstos na Lei nº 8.112/90, de 11 de dezembro de 1990, como sendo necessários para a investidura em cargo público:

a) Nacionalidade brasileira, gozo de direitos políticos, idade mínima de 18 anos, ensino superior devidamente comprovado.
b) Nacionalidade brasileira, gozo de direitos políticos, idade mínima de 18 anos, aptidão física e mental.
c) Nacionalidade brasileira, gozo de direitos políticos, idade mínima de 18 anos, habilitação para condução de veículos automotores.
d) Nacionalidade brasileira, gozo de direitos políticos, idade mínima de 18 anos, passaporte vacinal.

/ QUESTÃO 12.

Nos termos da Lei nº 8.112/90, de 11 dezembro de 1990, sobre o provimento, vacância, remoção, redistribuição e substituição, assinale a alternativa CORRETA:

a) O concurso será de provas ou de provas e títulos, podendo ser realizado em duas etapas, conforme dispuserem a lei e o regulamento do respectivo plano de carreira, condicionada a inscrição do candidato ao pagamento do valor fixado no edital, quando indispensável ao seu custeio, e ressalvadas as hipóteses de isenção nele expressamente previstas.
b) O servidor ocupante de cargo em comissão ou de natureza especial poderá ser nomeado para ter exercício, interinamente, em outro cargo de confiança, sem prejuízo das atribuições do que atualmente ocupa, hipótese em que poderá acumular a remuneração dos dois durante o período da interinidade.
c) O concurso público terá validade de até 2 (dois) anos, podendo ser prorrogado uma única vez, por igual período. O prazo de validade do concurso e as condições de sua realização serão fixadas em edital, que será publicado no diário oficial da União e em jornal diário de grande circulação.
d) A posse dar-se-á pela assinatura do respectivo termo, no qual deverão constar as atribuições, os deveres, as responsabilidades e os direitos inerentes ao cargo ocupado, podendo ser alterados unilateralmente, por qualquer das partes, ressalvados os atos de ofício previstos em lei.

/ QUESTÃO 13.

A Lei nº 8.112/90, de 11 de dezembro de 1990, trata do regimento jurídico dos servidores públicos no âmbito federal. Nesse diploma normativo, há diversas disposições relacionadas aos direitos e deveres do servidor público, incluindo o relacionado à sua remuneração. Analise as assertivas e marque a CORRETA:

a) O servidor poderá perceber, mensalmente, a título de remuneração, importância superior à soma dos valores percebidos como remuneração, em espécie, a qualquer título, no âmbito dos respectivos poderes, pelos ministros de Estado, por membros do Congresso Nacional e ministros do Supremo Tribunal Federal.
b) O servidor perderá a remuneração do dia em que faltar ao serviço sem motivo justificado.
c) O vencimento e a remuneração e o provento poderão ser objeto de arresto, sequestro ou penhora.
d) O Subsídio é o vencimento do cargo efetivo, acrescido das vantagens pecuniárias permanentes estabelecidas em lei.

/ QUESTÃO 14.

No que se refere aos deveres do servidor público, temos o regime disciplinar descrito na Lei nº 8.112/90, de 11 de dezembro de 1990 que envolve desde a investigação de atos suspeitos até a punição do servidor. De acordo com o disposto nesse diploma normativo, é CORRETO afirmar, em relação ao regime disciplinar:

a) É dever do servidor exercer com zelo e dedicação as atribuições do seu cargo, exceto se lhe faltarem com respeito.
b) É dever do servidor não guardar sigilo sobre assunto da repartição, em respeito ao princípio da transparência.
c) Ao servidor é proibido opor resistência injustificada ao andamento de documento ou processo ou execução de serviço.
d) É permitido ao servidor público participar da gerência ou administração de sociedade privada, personificada ou não personificada, exercer o comércio, exceto na qualidade de acionista, cotista ou comanditário.

/ QUESTÃO 15.

Nos termos da Lei nº 8.112/90, de 11 de dezembro, a demissão será aplicada de modo CORRETO nos seguintes casos:

a) Reincidência de faltas punidas com advertência.
b) Recusa-a submeter-se a inspeção médica determinada pela autoridade competente.
c) Recusa-a atualizar seus dados cadastrais, quando solicitado.
d) Valer-se do cargo para lograr proveito pessoal ou de outrem, em detrimento da dignidade da função pública.

/ QUESTÃO 16.

A Lei nº 9.784, de 29 de janeiro de 1999, é a norma geral que regula o processo administrativo no âmbito da Administração Pública Federal. Nesse sentido, é CORRETO dizer que ela também se aplica:

a) Aos órgãos dos Poder Legislativo da União e do Poder Judiciário, nas esferas estadual e federal, quando no desempenho da função administrativa.
b) Aos Poderes Legislativo e Judiciário da União, quando no exercício das funções legislativa e jurisdicional, respectivamente.
c) Aos órgãos dos Poderes Legislativo e Judiciário da União, quando no desempenho de função administrativa.
d) A todos os órgãos do Poder Executivo da União, mas não aos Poderes Legislativo e Judiciário, mesmo quando estejam no desempenho da função administrativa.

/ QUESTÃO 17.

Nos processos administrativos da Administração Pública Federal, devem ser observados alguns critérios para garantia da sua regularidade e alcance de suas finalidades precípuas. Dentre eles, podemos citar todos os que seguem**, EXCETO**:

a) Divulgação oficial dos atos administrativos, ressalvadas as hipóteses de sigilo previstas na Constituição.
b) Indicação dos pressupostos de fato e de direito que determinarem a decisão.
c) Objetividade no atendimento do interesse público, vedada a promoção pessoal de agentes ou autoridades.
d) Atendimento a fins de interesse geral, sendo possível a renúncia total ou parcial de poderes ou competências, sempre que a lei não proíba tal procedimento.

/ QUESTÃO 18.

Em relação ao procedimento administrativo federal, regulamentado pela Lei nº 9.784/99, de 29 de janeiro de 1999, é **INCORRETO** afirmar:

a) É direito dos administrados ter ciência da tramitação dos processos administrativos em que tenham a condição de interessado, ter vista dos autos, obter cópias de documentos neles contidos e conhecer as decisões proferidas, mediante autorização da autoridade administrativa competente.
b) O administrado tem dever de, perante a Administração, prestar as informações que lhe forem solicitadas e colaborar para o esclarecimento dos fatos.

c) A competência é irrenunciável e se exerce pelos órgãos administrativos a que foi atribuída como própria, salvo os casos de delegação e avocação legalmente admitidos.
d) Os atos do processo devem realizar-se em dias úteis, no horário normal de funcionamento da repartição na qual tramitar o processo. Os atos já iniciados, cujo adiamento prejudique o curso regular do procedimento ou cause dano ao interessado ou à Administração, serão concluídos depois do horário normal.

/ QUESTÃO 19.

Conforme a Lei nº 9.784/99, de 29 de janeiro 1999, é CORRETO afirmar:

a) O servidor ou autoridade administrativa sobre os quais recaiam condições de impedimento não devem atuar no processo administrativo. Todavia, para que haja o afastamento desse servidor ou autoridade, é necessário que o administrado interessado alegue o impedimento.
b) Os atos do processo administrativo não dependem de forma determinada, senão quando a lei expressamente a exigir. Os atos do processo devem ser produzidos por escrito, em vernáculo, com a data e o local de sua realização e assinatura da autoridade responsável.
c) A Administração deve intimar o interessado apenas dos atos do processo que lhe resultem em imposição de deveres, ônus, sanções ou restrição ao exercício de direitos e atividades.
d) Em relação às atividades de instrução no processo administrativo, quando o interessado declarar que fatos e dados estão registrados em documentos existentes na própria Administração responsável pelo processo ou em outro órgão administrativo, ele (o administrado) tem o ônus de identificar e requerer cópias desses documentos. Sem tal provocação, a Administração não poderá, de ofício, prover tais cópias.

/ QUESTÃO 20.

Marque a assertiva CORRETA no que se refere ao recurso no processo administrativo federal, conforme regulamentado pela Lei nº 9.784/99, de 29 de janeiro de 1999.

a) O órgão competente para decidir o recurso poderá confirmar, modificar, anular ou revogar, total ou parcialmente, a decisão recorrida se a matéria for de sua competência. Não poderá, todavia, em nenhuma hipótese, adotar decisão que agrave a posição do recorrente.
b) Os processos administrativos de que resultem sanções poderão ser revistos, a qualquer tempo, a pedido ou de ofício, quando surgirem fatos novos ou circunstâncias relevantes suscetíveis de justificar a inadequação da sanção aplicada. É possível que a revisão do processo resulte em agravamento da sanção.
c) A instrução do processo administrativo está limitada à sua primeira fase. Por essa razão, na apresentação de recurso, não é mais possível que a parte junte novos documentos. As atividades de instrução destinadas a averiguar e comprovar os dados necessários à tomada de decisão não realiza-se de oficio ou mediante impulsão do órgão responsável pelo processo.
d) A Administração deve anular seus próprios atos quando eivados de vício de legalidade. Os atos que apresentarem defeitos sanáveis poderão ser convalidados pela própria Administração, em decisão na qual se evidencie não acarretar lesão ao interesse público nem prejuízo a terceiros.

/ QUESTÃO 21.

Um diodo de silício possui um modelo elétrico equivalente, conforme o circuito a seguir:

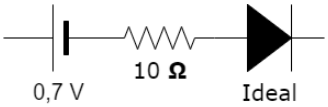

Qual o valor da queda de tensão sobre o diodo de silício do circuito abaixo:

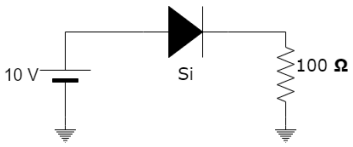

a) 0,0 V
b) 0,7 V
c) 1,54 V
d) 10,0 V

/ QUESTÃO 22.

Qual é o circuito de Norton que pode ser conectado entre os pontos A e B do circuito a seguir para que a carga de 12 Ω possa ser submetida à mesma tensão e corrente elétrica como no circuito inicial.

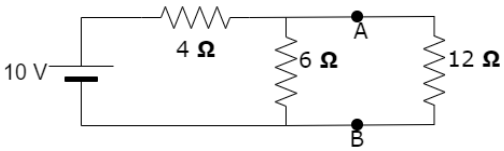

a)
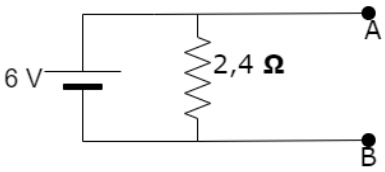

b)
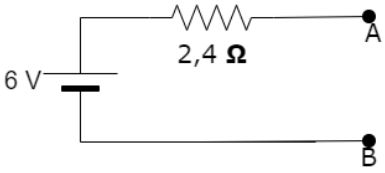

c)
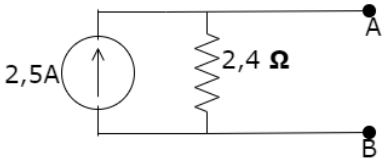

d)
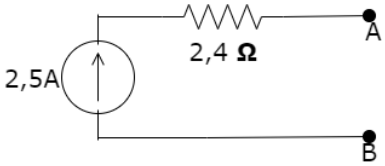

/ QUESTÃO 23.

Determine o valor aproximado da fonte VCC para que o valor de VCE do transistor de junção bipolar seja igual a 8,3 V.

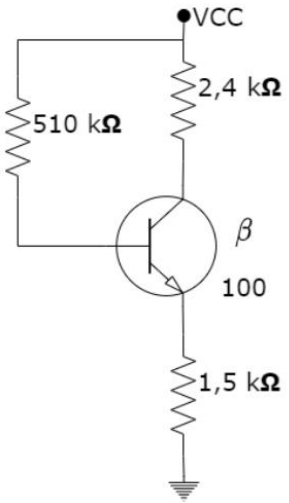

a) 10 V
b) 12 V
c) 15 V
d) 20 V

/ QUESTÃO 24.

Calcule o valor apresentado pelo voltímetro para a saída do amplificador para instrumentação da figura abaixo:

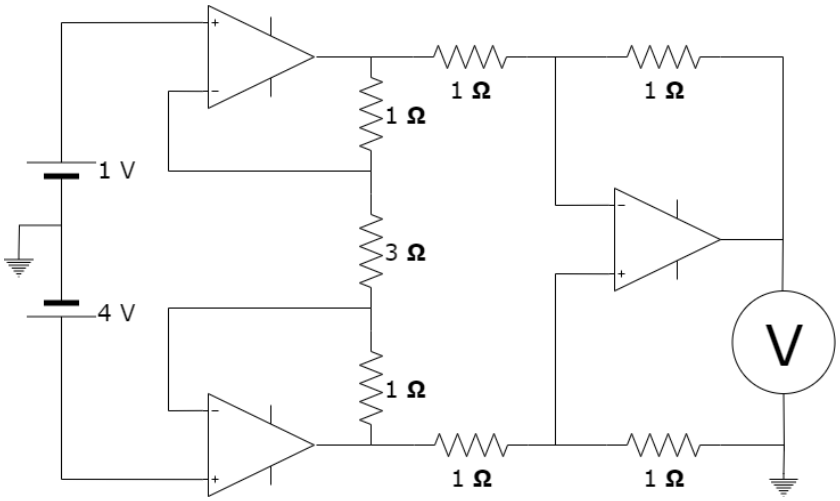

a) 5 V
b) 4 V
c) 3 V
d) 1 V

/ QUESTÃO 25.

O circuito abaixo, com um MOSFET tipo depleção canal N, é alimentado por uma fonte cc de 12V. Qual será a tensão entre o Dreno e a Fonte (V_{DS}) do MOSFET?

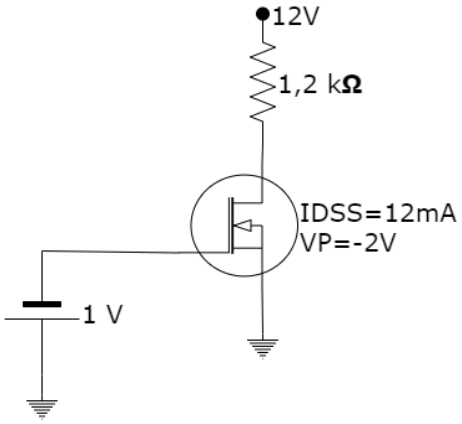

a) 12 V
b) 8,4 V
c) 1 V
d) -2 V

/ QUESTÃO 26.

Qual deve ser o menor valor da fonte Vi para que o diodo Zener possa funcionar como um regulador de tensão, para o circuito a seguir?

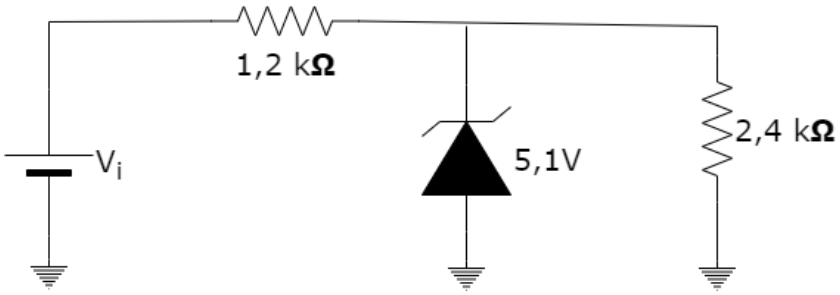

a) 5,1 V
b) 7,6 V
c) 10,2 V
d) 15,3 V

/ QUESTÃO 27.

Um motor trifásico de 10 CV, conforme a imagem da placa de identificação a seguir, precisa de correção em seu fator de potência. Qual deve ser o valor comercial mais próximo do banco de capacitores que deve ser conectado ao motor para que o fator de potência se mantenha em 0,92? Considere: 1 CV = 736 W, cos(35º) ≃ 0,82, sen(35º) ≃ 0,57, cos(23º) ≃ 0,92, sen(23º) ≃ 0,39.

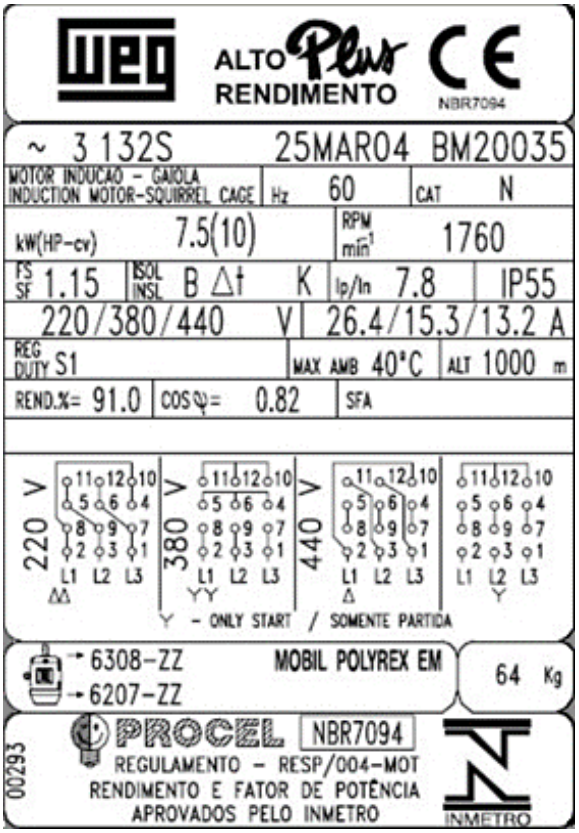

a) 5,6 kVAr
b) 3,4 kVAr
c) 2,2 kVAr
d) 1,7 kVAr

/ QUESTÃO 28.

O circuito de comando elétrico automático, a seguir, aciona um motor trifásico. Qual a sequência de chaves magnéticas (contatores e relé temporizado) é acionada de cada vez?

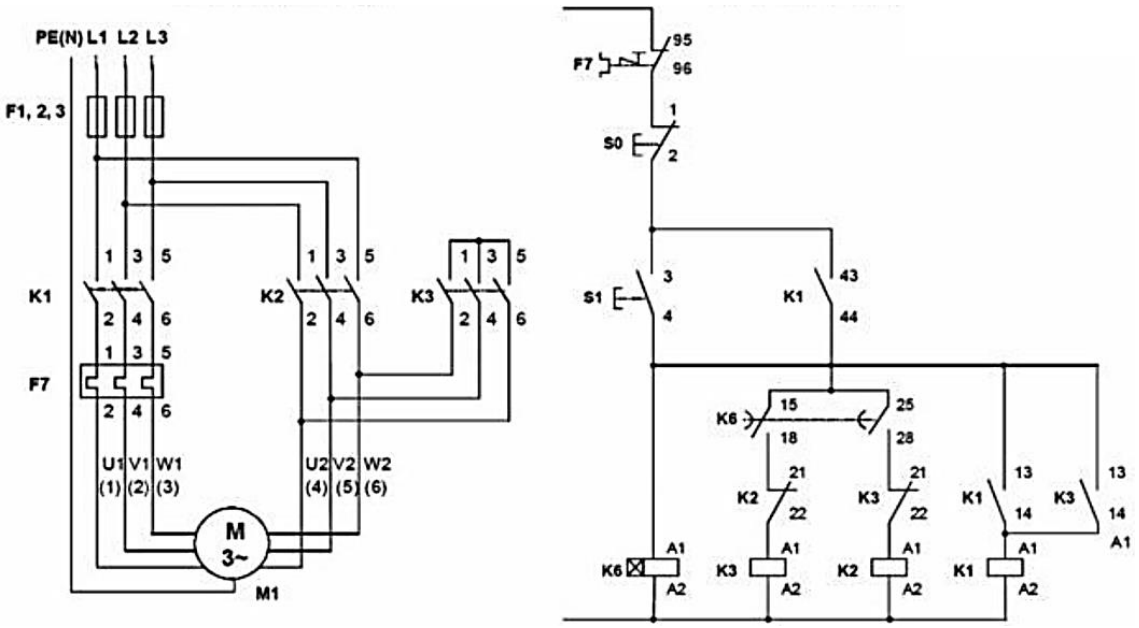

a) K1, K2, K3 e K6
b) K6, K3, K2 e K1
c) K6, K3, K1 e K2
d) K6, K2, K1 e K3

/ QUESTÃO 29.

Em um transformador monofásico de 10 kVA, 2000 V/200 V eficazes com frequência de 60 Hz, foram realizados ensaios de circuito aberto e curto-circuito, obtendo-se os seguintes resultados:

- Ensaio em vazio: 200 V; 0,866 A e 100 W (realizado pelo lado de baixa tensão)
- Ensaio em curto-circuito: 100 V; 5 A e 200 W (realizado pelo lado de alta tensão)
  Com base nessas informações, pode-se afirmar que o circuito equivalente aproximado visto pelo lado de baixa tensão é:

a)
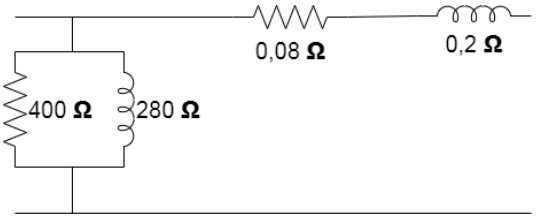

b)
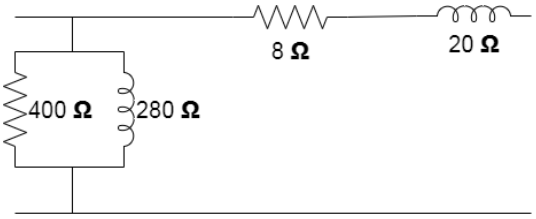

c)
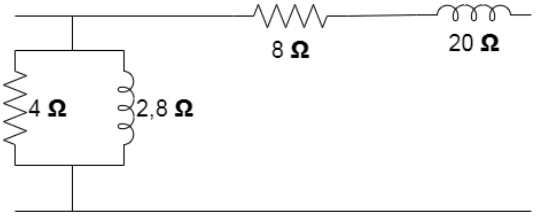

d)
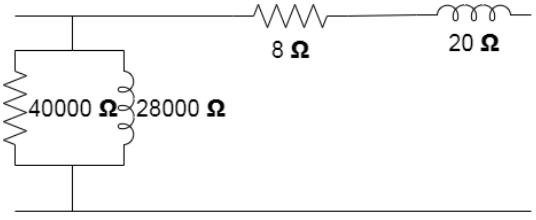

/ QUESTÃO 30.

Determinado circuito de uma instalação elétrica residencial sofre com constantes disparos do disjuntor de proteção quando se liga determinada carga, dentre as soluções a seguir, qual solução é correta:

a) Basta recalcular o disjuntor de proteção deste circuito e realizar a substituição do mesmo pelo disjuntor calculado
b) Basta recalcular as bitolas dos cabos de alimentação deste circuito e realizar a substituição dos mesmos pelos cabos calculados
c) É necessário recalcular o disjuntor de proteção e as bitolas dos cabos de alimentação deste circuito e realizar a substituição dos mesmos pelo disjuntor e cabos calculados
d) É necessário recalcular o disjuntor de proteção e as bitolas dos cabos de alimentação deste circuito, bem como calcular o disjuntor e os cabos de alimentação dos quadros parcial deste circuito e do quadro geral se necessário, e realizar a substituição dos mesmos pelos disjuntores e cabos calculados.

/ QUESTÃO 31.

O SCR do circuito abaixo é disparado em certo ângulo, qual o gráfico melhor representa a queda de tensão na lâmpada.

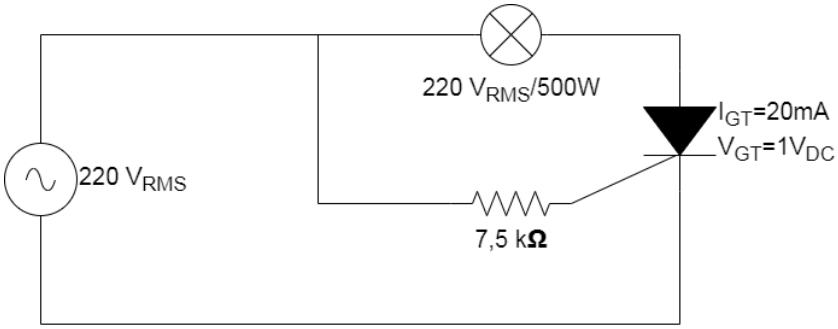

a)

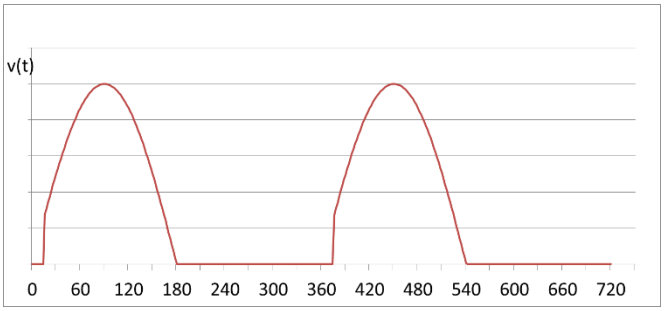

b)

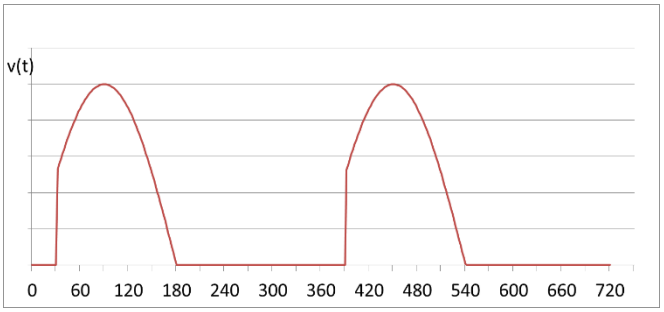

c)

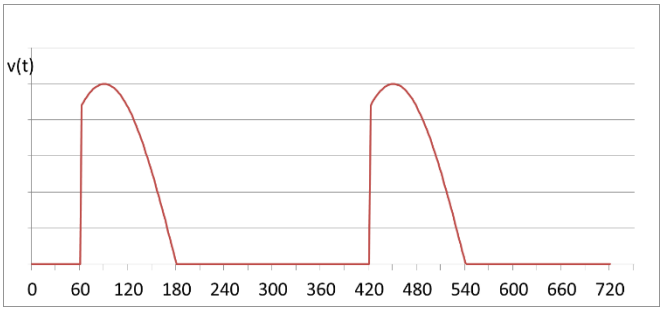

d)

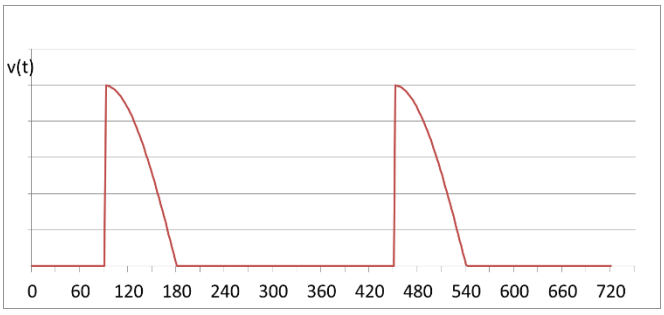

/ QUESTÃO 32.

Um circuito magnético formado por um núcleo magnético fechado retangular, conforme e figura a seguir, é constituído por uma bobina de 200 espiras de fio de cobre esmaltado 30 AWG ($\simeq$ 0,05 mm^2) enrolado no núcleo constituído de um material ferromagnético. Determine a resistência elétrica e indutância aproximadas deste circuito magnético. Considere que o caminho médio do fluxo magnético é retangular, a resistividade do cobre (ρ) é igual a 0,0172 Ω mm^2/m e a permeabilidade magnética relativa (μ_r) do núcleo ferromagnético é igual a 500.

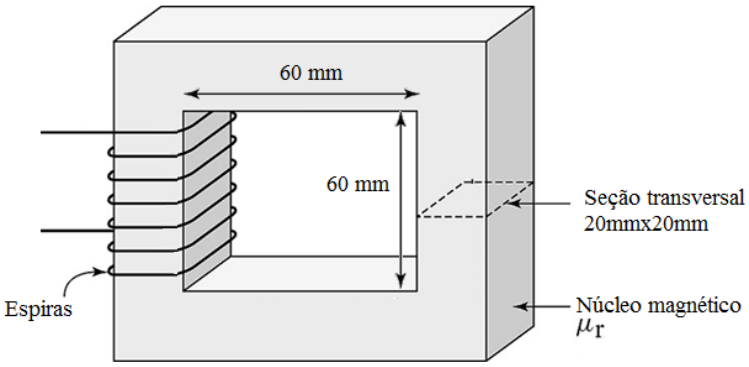

a) R $\simeq$ 5,5 Ω e L $\simeq$ 31 mH
b) R $\simeq$ 27,5 mΩ e L $\simeq$ 16 mH
c) R $\simeq$ 5,5 Ω e L $\simeq$ 16 mH
d) R $\simeq$ 27,5 mΩ e L $\simeq$ 31 mH

/ QUESTÃO 33.

A figura abaixo representa um circuito digital, onde as entradas A, B e C são sinais lógicos. Encontre a expressão booleana correspondente à saída Y.

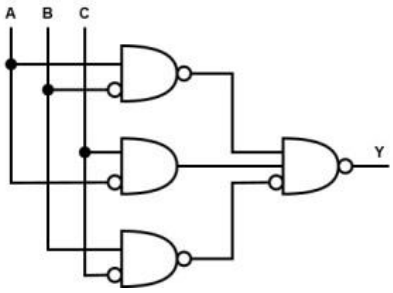

a) $A\bar{B}+C\bar{A}+B\bar{C}$
b) AB+CA+BC
c) $(A\bar{B})+(\bar{C}+A)+(B\bar{C})$
d) (AB)+(C+A)+(BC)

/ QUESTÃO 34.

A base numérica na qual um número está descrito é indicado por um subscrito, conforme o exemplo: $(1010)_2$ -> base binária.

O resultado da soma $(AB)_{16}$ + $(1001)_2$ é:

a) 181
b) 179

c) 171
d) 180

/ QUESTÃO 35.

O circuito abaixo equivale a qual porta lógica?

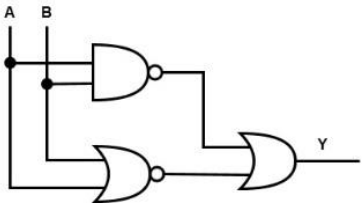

a) NAND
b) XOR
c) OR
d) NOR

/ QUESTÃO 36.

Considerando todas as condições iniciais nulas, informe a saída $Q_3Q_2Q_1Q_0$ (nesta ordem) depois de 4 pulsos de clock e entrada de dados representados na figura abaixo.

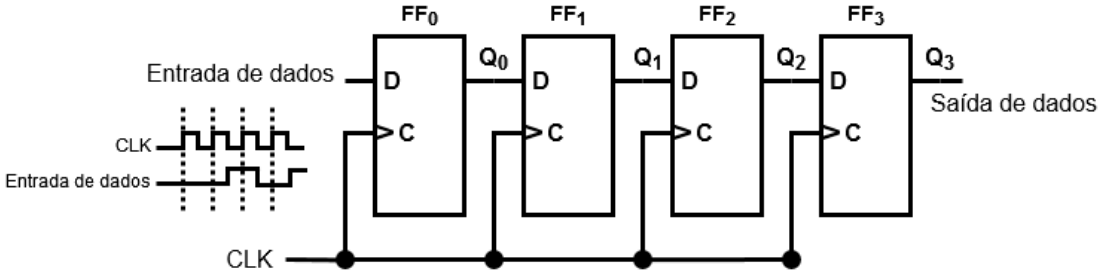

a) 10101
b) 11001
c) 00010
d) 00100

/ QUESTÃO 37.

Está correto APENAS o que se afirma em:

I. Flip-flop é um componente puramente combinacional.
II. Circuitos Combinacionais são aqueles em que o sinal de saída depende única e exclusivamente das combinações dos sinais de entrada. Os circuitos deste tipo não possuem nenhum tipo de memória, ou seja, as saídas não dependem de nenhum estado anterior do circuito.
III. Embora uma porta lógica sozinha não possa armazenar informação, uma associação de portas pode resultar em um circuito com memória.

a) I
b) II
c) I e II
d) II e III

/ QUESTÃO 38.

Considerando as figuras 1 e 2, assinale a alternativa correta:

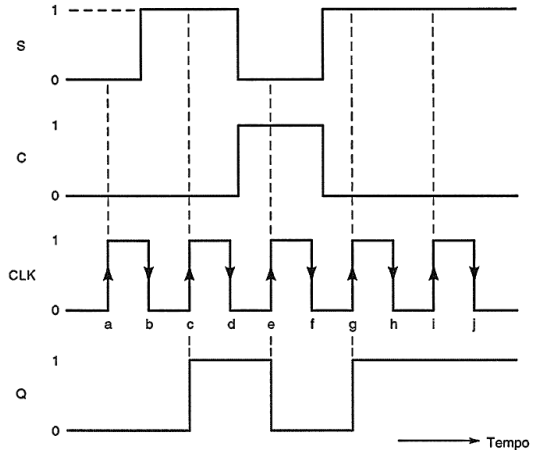

Figura 1

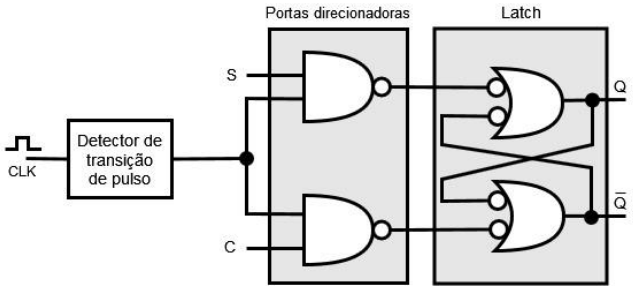

Figura 2

a) A Figura 1 não corresponde ao gráfico de saída do circuito da figura 2. A figura 2 é um diagrama lógico simplificado para um flip-flop S-R disparado por borda.
b) A Figura 1 corresponde ao gráfico de saída do circuito da figura 2. A figura 2 é um diagrama lógico simplificado para um flip-flop S-R disparado por borda.
c) A Figura 1 corresponde ao gráfico de saída do circuito da figura 2. A figura 2 é um diagrama lógico simplificado para um flip-flop J-K disparado por borda.
d) A Figura 1 não corresponde ao gráfico de saída do circuito da figura 2. A figura 2 é um diagrama lógico simplificado para um flip-flop J-K disparado por borda.

/ QUESTÃO 39.

Em sistemas digitais, os circuitos lógicos podem ser de dois tipos: circuitos combinacionais ou circuitos sequenciais. Sobre os circuitos combinacionais, marque a opção incorreta.

a) Circuitos Combinacionais são aqueles em que o sinal de saída depende única e exclusivamente das combinações dos sinais de entrada.
b) Circuito sequencial pode ser representado por um circuito combinacional associado à uma memória.
c) Circuitos combinacionais podem ser representados por meio de um conjunto de equações booleanas.
d) A saída de um circuito sequencial depende, exclusivamente, da sua memória.

/ QUESTÃO 40.

Considerando a figura abaixo e as condições descritas, marque a alternativa correta.

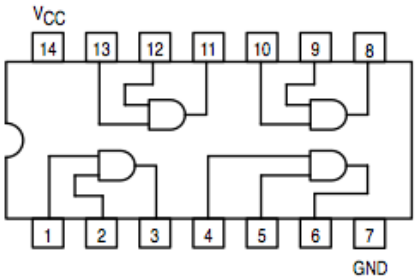

- Os pinos 12, 13 e 14 estão ligados a 5 V (vcc);
- Os pinos 7, 9 e 10 estão ligados a 0 V (GND);
- Pinos interligados:
  - 11 com 1;
  - 8 com 2;
  - 3 com 4;
  - 3 com 5.

a) A saída 3 estará com nível lógico 0, e a saída 6 com nível lógico 0.
b) A saída 3 estará com nível lógico 0, e a saída 6 com nível lógico 1.
c) A saída 3 estará com nível lógico 1, e a saída 6 com nível lógico 0.
d) A saída 3 estará com nível lógico 1, e a saída 6 com nível lógico 1.

/ QUESTÃO 41.

Considere o cômodo mostrado na figura abaixo. A seta que aponta na luminária 1 indica a chegada do circuito com os condutores de fase, neutro e terra. As duas luminárias precisam acender simultaneamente através dos interruptores em paralelos indicados, cuja ligação também é conhecida como "three way". De acordo com o que consta na planta, os condutores que devem passar pelos trechos A, B e C da instalação devem ser:

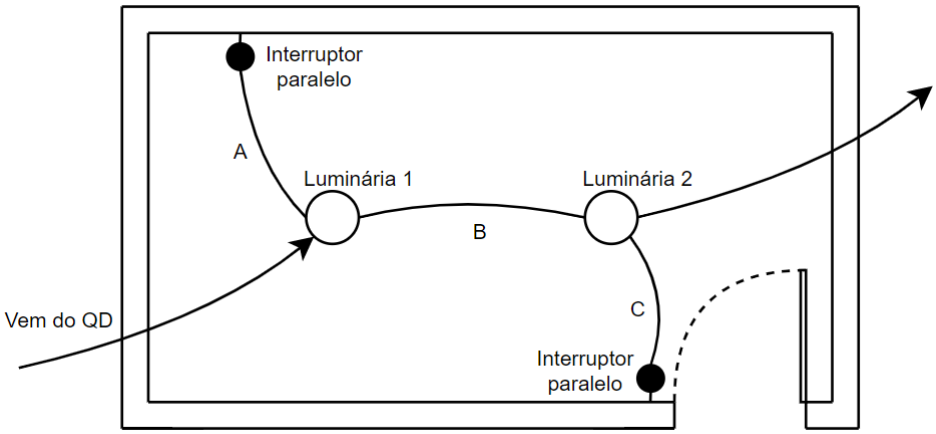

	Trecho A	Trecho B	Trecho C
a)	fase - retorno - retorno	fase - neutro - retorno - retorno - terra	fase - retorno - retorno
b)	fase - neutro - retorno - retorno	fase - retorno - retorno - retorno - terra	fase - retorno - retorno
c)	fase - retorno - retorno	retorno - retorno - neutro - terra	retorno - retorno - neutro
d)	fase - retorno - retorno	retorno - retorno - retorno - neutro - terra	retorno - retorno - retorno

/ QUESTÃO 42.

Considere o circuito mostrado na figura abaixo. Qual deve ser o valor da tensão na fonte para que circule uma corrente de 2,0 A entre os terminais a e b?

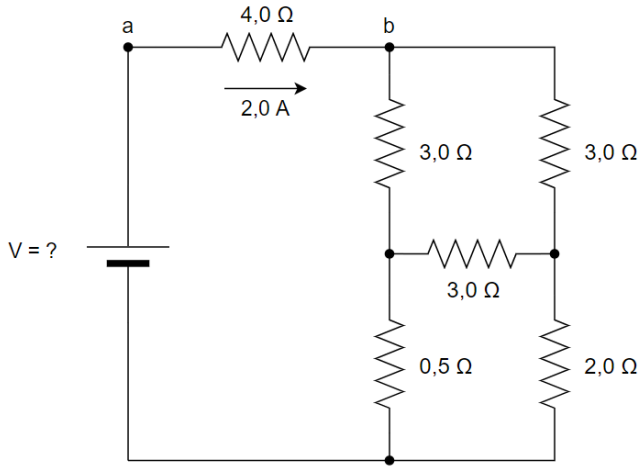

a) 8,0 V
b) 10,0 V
c) 12,0 V
d) 14,0 V

/ QUESTÃO 43.

Considere o circuito monofásico da figura abaixo. Determine o valor das potências ativa e reativa, dadas em W e Var, respectivamente:

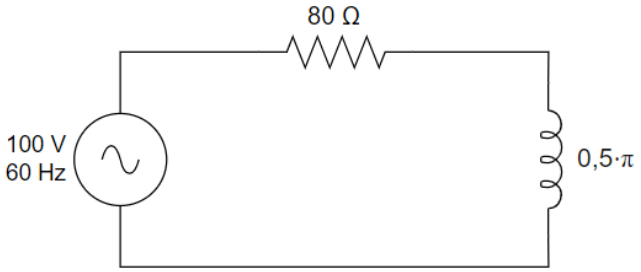

a) 80 W e 30 VAr
b) 80 W e 60 VAr
c) 60 W e 80 VAr
d) 60 W e 30 VAr

/ QUESTÃO 44.

Analisando a figura abaixo, é possível verificar que o esquema de aterramento é do tipo:

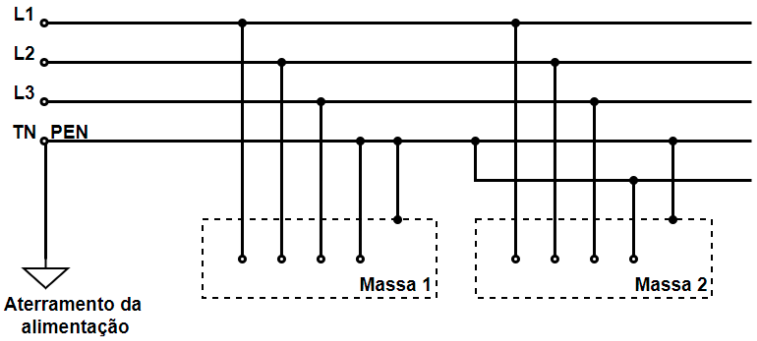

a) IT
b) TN-S
c) TN-C
d) TN-C-S

/ QUESTÃO 45.

Acerca da NBR 5410, analise as afirmativas a seguir:

I. Nas instalações fixas, com esquemas de aterramento TN, as funções de condutor de proteção e neutro podem ser combinadas (condutor PEN), desde que essa parte da instalação não seja protegida por um dispositivo DR.
II. Do ponto de vista da proteção contra o raio, um subsistema de aterramento único integrado à estrutura é preferível e adequado para todas as finalidades (ou seja, proteção contra o raio, sistemas de potência de baixa tensão e sistemas de sinal).
III. A tensão de passo é a tensão entre o pé e a mão que toca uma massa metálica energizada em relação à terra, ocasionada, por exemplo, por uma falha de isolamento.

Assinale apenas a(s) afirmativa(s) **INCORRETA(S):**

a) I
b) II
c) III
d) I e II

/ QUESTÃO 46.

Considere um motor de indução trifásico alimentado com uma tensão de 380V em uma rede de 60Hz. De acordo com a placa do equipamento, o mesmo possui 4 polos e opera com uma rotação de 1750 rpm em um determinado ponto de operação. Com base nas informações dadas, calcule o escorregamento percentual do motor.

a) 2,25%
b) 2,77%
c) 3,10%
d) 3,5%

/ QUESTÃO 47.

De acordo com NR-10, o estado de instalação desenergizada deve ser mantido até a autorização para reenergização, devendo ser reenergizada respeitando a sequência de procedimentos abaixo:

a) retirada das ferramentas, utensílios e equipamentos → retirada da zona controlada de todos os trabalhadores não envolvidos no processo de reenergização → remoção do aterramento temporário, da equipotencialização e das proteções adicionais → remoção da sinalização de impedimento de reenergização → destravamento, se houver, e religação dos dispositivos de seccionamento.
b) remoção do aterramento temporário, da equipotencialização e das proteções adicionais → retirada das ferramentas, utensílios e equipamentos → retirada da zona controlada de todos os trabalhadores não envolvidos no processo de reenergização → remoção da sinalização de impedimento de reenergização → destravamento, se houver, e religação dos dispositivos de seccionamento.
c) retirada da zona controlada de todos os trabalhadores não envolvidos no processo de reenergização → retirada das ferramentas, utensílios e equipamentos → remoção do aterramento temporário, da equipotencialização e das proteções adicionais → remoção da sinalização de impedimento de reenergização → destravamento, se houver, e religação dos dispositivos de seccionamento.
d) emoção da sinalização de impedimento de reenergização → destravamento, se houver, e religação dos dispositivos de seccionamento → retirada das ferramentas, utensílios e equipamentos → retirada da zona controlada de todos os trabalhadores não envolvidos no processo de reenergização → remoção do aterramento temporário, da equipotencialização e das proteções adicionais

/ QUESTÃO 48.

Considere um transformador ideal monofásico com uma carga de 2.500 Ω conectada ao seu secundário. Nessa condição, a razão entre a tensão e a corrente de entrada (impedância primária) é de 25 Ω. Com base nas informações dadas, a relação entre o número de espiras no primário (N_p) e número de espiras no secundário (N_s) é:

a) $\frac{N_s}{N_p} = 10$
b) $\frac{N_s}{N_p} = 100$
c) $\frac{N_s}{N_p} = 250$

d) $\frac{N_s}{N_p} = 500$

/ QUESTÃO 49.

Em instalações elétricas de baixa tensão, o dispositivo utilizado para atuação em caso de fuga de corrente é o:

a) Disjuntor termomagnético
b) DPS
c) Fusível
d) Dispositivo DR

/ QUESTÃO 50.

Um dos pontos que NBR 5410 trata é sobre a manutenção de redes elétricas em baixa tensão, incluindo a verificação do estado de quadros de distribuição e painéis. Sobre esses equipamentos, a norma afirma que, após a entrada em operação da instalação elétrica, o reaperto das conexões deve ser feito em no máximo:

a) 30 dias
b) 60 dias
c) 90 dias
d) 120 dias

FOLHA DE
REDAÇÃO

CPF:

Nº Insc.:

1	
2	
3	
4	
5	
6	
7	
8	
9	
10	
11	
12	
13	
14	
15	
16	
17	
18	
19	
20	
21	
22	
23	
24	
25	
26	
27	
28	
29	
30	

CPF: _____

Nº Insc.: _____

31	
32	
33	
34	
35	
36	
37	
38	
39	
40	
41	
42	
43	
44	
45	
46	
47	
48	
49	
50	
51	
52	
53	
54	
55	
56	
57	
58	
59	
60	